自動ラップ式トイレ

ラップポン・サニー

取扱説明書

この取扱説明書をお読みになり、内容をよく理解してからご使用ください。
この取扱説明書はいつまでも大切に保管してください。

日本セイフティー株式会社
NIHON SAFETY CO.,LTD.

もくじ

はじめに

ご使用になる前に・・・・・・・・・・・・・・・・・・・・・・・・・・・・3
製品について・・・・・・・・・・・・・・・・・・・・・・・・・・・・・・・・・・3
説明書について・・・・・・・・・・・・・・・・・・・・・・・・・・・・・・・・・3
安全にご使用いただくために・・・・・・・・・・・・・・・・・・・・・・・4
部品・付属品のご確認・消耗品のご紹介・・・・・・・・・・・・・・・・・9
各部のなまえ・・・・・・・・・・・・・・・・・・・・・・・・・・・・・・・10
外形寸法・・・・・・・・・・・・・・・・・・・・・・・・・・・・・・・・・・・・10
設置した状態・・・・・・・・・・・・・・・・・・・・・・・・・・・・・・・・・・10
便座を取り外したところ・・・・・・・・・・・・・・・・・・・・・・・・・・・・10
コントロールパネルとディスプレイ・・・・・・・・・・・・・・・・・・・・・・・11

つかう

本体のセッティング・・・・・・・・・・・・・・・・・・・・・・・・・・・12
フィルムロールを取り付ける・・・・・・・・・・・・・・・・・・・・・・・13
フィルムロールの交換・・・・・・・・・・・・・・・・・・・・・・・・・・15
トイレを使う・・・・・・・・・・・・・・・・・・・・・・・・・・・・・・・16

かたづける

お手入れをする・・・・・・・・・・・・・・・・・・・・・・・・・・・・・18
日常のお手入れ・・・・・・・・・・・・・・・・・・・・・・・・・・・・・・・・18
トイレの内部が汚れたとき・・・・・・・・・・・・・・・・・・・・・・・・・・・18
フィルムロールを取り付けるとき・・・・・・・・・・・・・・・・・・・・・・・・18
保管をする・・・・・・・・・・・・・・・・・・・・・・・・・・・・・・・・19
保管をする場所について・・・・・・・・・・・・・・・・・・・・・・・・・・・・19

こんなときは

よくあるご質問・・・・・・・・・・・・・・・・・・・・・・・・・・・・・20
エラー表示について・・・・・・・・・・・・・・・・・・・・・・・・・・・21
困ったときには・・・・・・・・・・・・・・・・・・・・・・・・・・・・・22
正しくラップしなおす・・・・・・・・・・・・・・・・・・・・・・・・・・・・・23
使用途中のフィルムの取り外し方・・・・・・・・・・・・・・・・・・・・・24
仕様・・・・・・・・・・・・・・・・・・・・・・・・・・・・・・・・・・・25
保証とアフターサービス・・・・・・・・・・・・・・・・・・・・・・・・・26

ご使用になる前に

このたびは、当社の自動ラップ式トイレ「ラップポン・サニー」をお買い上げいただき、誠にありがとうございます。
この取扱説明書では、製品の正しい取り扱い方法と簡単な点検、お手入れ方法などについて説明しています。
安全にご使用していただくために、ご使用前に必ずこの取扱説明書をお読みになり、正しくご使用ください。(取扱説明書の記載内容を守らないことにより生じた損害に関して、当社は責任を負えませんので、ご注意ください。)

製品について

- 用便後、汚物を凝固剤で固め、フィルムでラップすることで、「きれい、かんたん、におわない」トイレとして使用できます。
- 本体だけではラップはできません。
  必ず専用のフィルムロールをご使用ください。
- 初回購入時に消耗品(フィルムロールと凝固剤)が30回×2セット分付属してますが、追加分は別購入になります。
- 組み立て時などに、各部材等に指などをはさまない様にお気をつけください。
- ご使用にあたり、わからないことやご質問などがあれば、お買い上げの販売店、もしくはお客様相談窓口にお問い合わせください。
- 本製品の保証対象は日本国内になります。

説明書について

- この説明書は、この製品をご使用になる方がいつでも読める場所に大切に保管してください。また、紛失や破損したときは、お買い上げの販売店から新しい取扱説明書をご購入ください。
- 製品の改良のため、この取扱説明書の内容を予告なく変更することがあります。
- 取扱説明書や警告ラベルの図は、わかりやすくするために、形状の一部を省略または抽象化しているため、現物とは多少異なることがあります。なお、図示した表示の値などは一例です。
- この製品を譲渡されるときは、この取扱説明書も一緒にお渡しください。
- この取扱説明書の知的所有権は当社に帰属します。当社に無断で内容の一部まはた全部を複製することを禁じます。

安全にご使用いただくために

ご使用の前に、この「安全にご使用いただくために」をよくお読みのうえ、正しくお使いください。
ここに示した注意事項は、安全に関する重要な内容ですので、必ずお守りください。

注意事項の表示と意味		お守りいただく内容を絵表示で区分し、説明しています。	
⚠ 警告	この表示を無視して誤った使いかたをすると「人が死亡または重傷などを負う可能性がある」内容を示しています。		このような記号は、してはいけない「禁止」の内容です。 左図は「分解禁止」を示します。
			このような記号は、しなければならない「強制」の内容です。 左図は「必ず守る」を示します。
⚠ 注意	この表示を無視して誤った使いかたをすると「人がけがをする可能性があるか、物的損害が発生する」内容を示しています。		このような記号は、指示に基づく行為を「強制」する内容です。 「電源プラグ抜く」を示しています。

⚠ 警告

必ず守る

電源プラグは交流100Vのコンセントに確実に差し込む

差し込みが不完全だと、感電や発熱による火災の原因になります。

必ず守る

電源コード、ACアダプターは指定のもの以外は使用しない

機械の破損の原因や危険を伴います。

禁止

電源コードをステープルや釘、針金などで固定しない

電源コードが傷つき、感電やショート、火災の原因になります。

ぬれ手禁止

ぬれた手で電源プラグやスイッチに触らない

感電の原因になります。

水ぬれ禁止

製品に直接、水をかけない

感電の原因になります。

必ず守る

床に凸凹(でこぼこ)がある場所には置かない

製品が破損する原因になります。

⚠ 警告

禁止

コード類、プラグ類を破損するようなことはしない

傷つけない。加工しない。高温部に近づけない。無理に曲げない。ねじったり引っ張ったり重いものを載せたり、束ねたりしない。

- 傷んだまま使用すると、感電やショート、火災の原因になります。
- 抜くときは、プラグを持ちまっすぐ抜いてください。
- 電源コード等の修理はお買い上げの販売店にご依頼ください。

分解禁止

むやみに分解や修理・改造をしない

製品内部には高い電圧がかかっており、感電や発火、誤作動によるけがの原因になります。

禁止

雷が鳴ったら、本体や電源プラグに触れない

感電の恐れがあります。

禁止

電源プラグを差した状態でトイレの中に手を入れない

ローラーや圧着バーに手をはさまれてけがや火傷の原因になります。

禁止

トイレ以外の目的として使用しない

- 乗り物に載せて座席のかわりに使用しない。
- 踏み台として使用しない。
- 荷台として使用しない。

転倒したり、製品が破損してけがの原因になります。

禁止

製品に過大な負荷をかけない

- 製品の上に立ち上がらない。
- 人を乗せたまま移動させない。
- 同時に2人以上で使用しない。
- 重いものを載せない。
- 強い衝撃を与えない。

転倒したり、製品が破損してけがの原因になります。

禁止

製品の底の開口部から手を入れない。

製品内部には動作する機械があり、手を入れるとけがや火傷の原因になります。

必ず守る

電源プラグのほこりは定期的に掃除する

ほこりがたまると、絶縁不良となり、発熱して火災の原因になります。1ヶ月に1回は電源プラグをコンセントから抜き、ほこりを掃除してください。

プラグを抜く

お手入れ・点検のときは、電源プラグを抜く

電源プラグをコンセントから抜かないと、感電やけがの原因になります。

⚠警告

火気厳禁

- **火気の近くには設置しない**
- **可燃性のものや火のついたタバコなどを投入しない**

● 製品の変形によるショートや発火、汚物のもれの原因になります。
● ストーブの近くではご注意ください。

禁止

移動に介助が必要な方や子供は、1人で使用しない

● いたずらをすると思わぬけがの原因になります。
● 製品が転倒すると、けがの原因になります。

禁止

体重150kg以上の方は使用しない

製品が破損してけがの原因になります。

必ず守る

凝固剤は口に入れない

凝固剤は飲食物ではありません。詳しくは凝固剤の使用上の注意に従ってください。

必ず守る

水平で安定した場所で使用する

不安定な場所に設置すると転倒してけがの原因になります。

プラグを抜く

長期間使用ないときには電源プラグをコンセントから抜く

絶縁劣化による感電・ろう電火災の原因になります。

⚠注意

必ず守る

ご使用前に必ず、フィルムロールの有無を確認する

フィルムロールのない状態で使用すると、汚物がもれて製品故障の原因になります。
また、空運転となりヒーター故障の原因になります。

禁止

トイレットペーパーなどを大量に入れない

大量に入れると、ラップ時に挟み込み、漏れの原因になることもありますので、お気をつけください。

禁止

次の場所で製品を設置・使用・保管しない

- **ちりやほこりが多い場所**
- **浴室など湿度が80%を超える場所**
- **雨や直射日光があたる場所**

このような場所で設置・使用・保管すると、故障の原因になります。

⚠注意

禁止

凝固剤を大量に投入しない

凝固剤がローラーに挟まり製品の故障の原因になります。
詳しくは、凝固剤の使用上の注意をご参照ください。

禁止

専用の凝固剤以外は使用しない

他の凝固剤を使用すると、凝固不足、詰まりやラップ不良、故障の原因になります。

必ず守る

深く腰かけて使用する

浅く腰掛けるともれる場合があり、故障の原因になります。

必ず守る

使用済みのトイレットペーパーなどは下の方へ押し込んでください。

中央以外に捨てると、詰まりやラップ不良の原因になります。

禁止

便座に腰掛けた状態でラップしない

フィルムが便座にはさまれ、ラップ不良や故障の原因になります。

必ず守る

ラップ済フィルムが下に残っていない状態で使用する

ラップ済みフィルム(以下「袋」)が残っていると、故障やラップ不良の原因になります。

必ず守る

フィルムロールを取り付けるときは、電源プラグを抜く

電源プラグを抜かないと、ローラーや圧着バーに手をはさまれてけがややけどの原因になります。

禁止

専用のフィルムロール以外は使用しない

他のフィルムを使用すると、製品内部に巻き込まれたり、汚物がもれるなど、故障の原因になります。

必ず守る

便座を本体に正しく取り付けて使用する

誤った位置に取り付けたまま使用すると、転倒したり、製品が破損してけがの原因になります。

必ず守る

新しいフィルムロールを取り付けたら必ず、フィルムの初期圧着を行う

初期圧着をしないと袋の底が圧着されてないために汚物がもれて製品故障の原因になります。

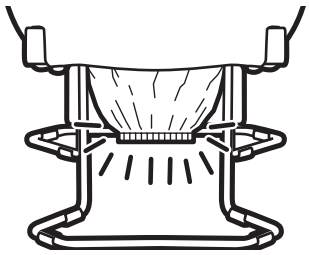

⚠注意

必ず守る

フィルムは専用治具を使用して左右のローラーにしっかり差し込む。

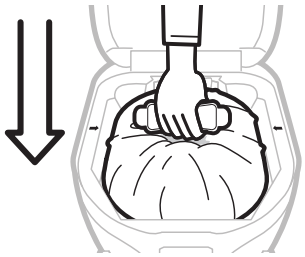

専用治具を使用して、しっかり差し込まないと、フィルムが外れたり、左右のバランスが悪くなり、ラップ不良の原因になります。

禁止

お手入れのときは、うすめた中性洗剤を使用し、次のものは使用しない(トイレ用洗剤、ベンジン、シンナー、クレンザーなど)

製品が破損し、けがの原因になります。
また、製品の変形、変色の原因になります。

禁止

ラップしないまま、移動させない

汚物がもれて床や製品を汚す原因になります。
必ず汚物をラップしてから移動させてください。

禁止

電源プラグをつないだまま移動させない

コードに引っかかり転倒してけがをしたり、コード断線やショートの原因になります。

部品・付属品のご確認・消耗品のご紹介

部品・付属品のご確認

●この製品には、あらかじめ以下の部品・付属品が同梱されています。
●ご使用になる前に部品・付属品が揃っているかご確認ください。万が一、足りないときや破損していたときは、ただちにお買い上げの販売店にお知らせください。

付属品

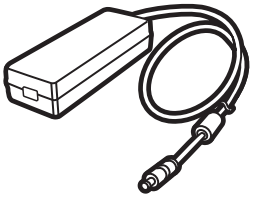

ACアダプター 1個

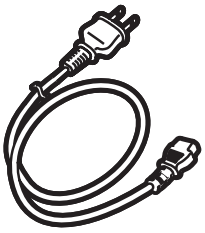

電源コード 1本

取扱説明書 1冊

専用バッグ 1個

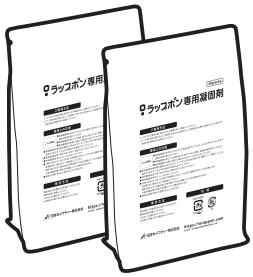

専用凝固剤(30回分) 2袋

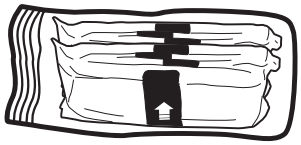

フィルムロール(約30回分) 2本

オイル・不織布セット 1個
※P.15 5 をご参照ください。

各部のなまえ

外形寸法（単位：mm）

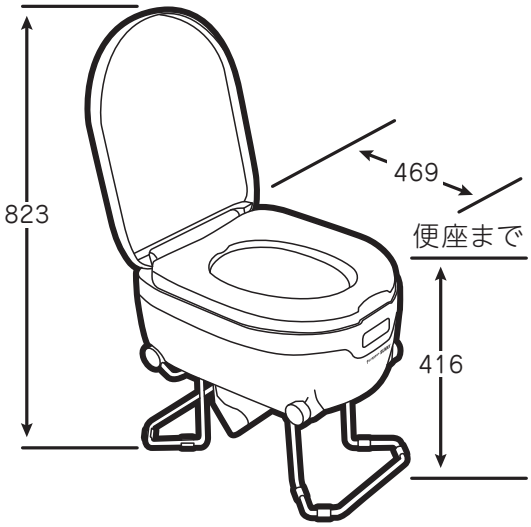

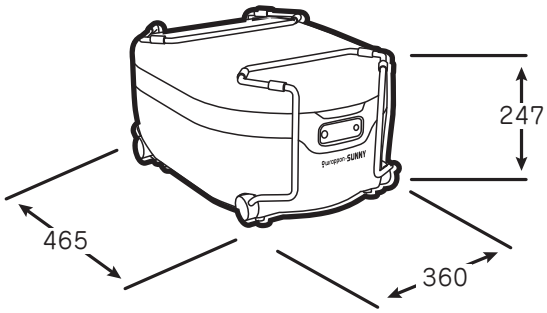

設置した状態

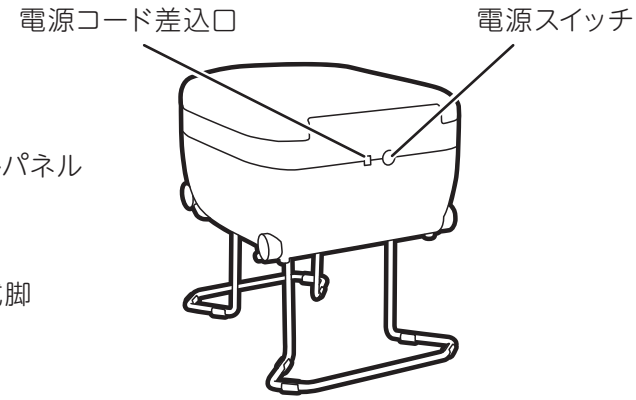

便座を取り外したところ

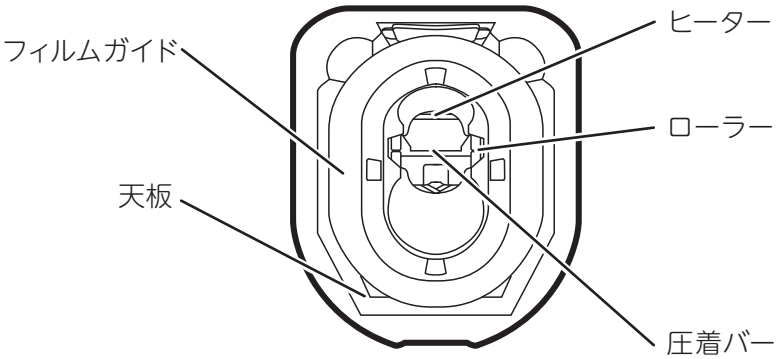

コントロールパネルとディスプレイ

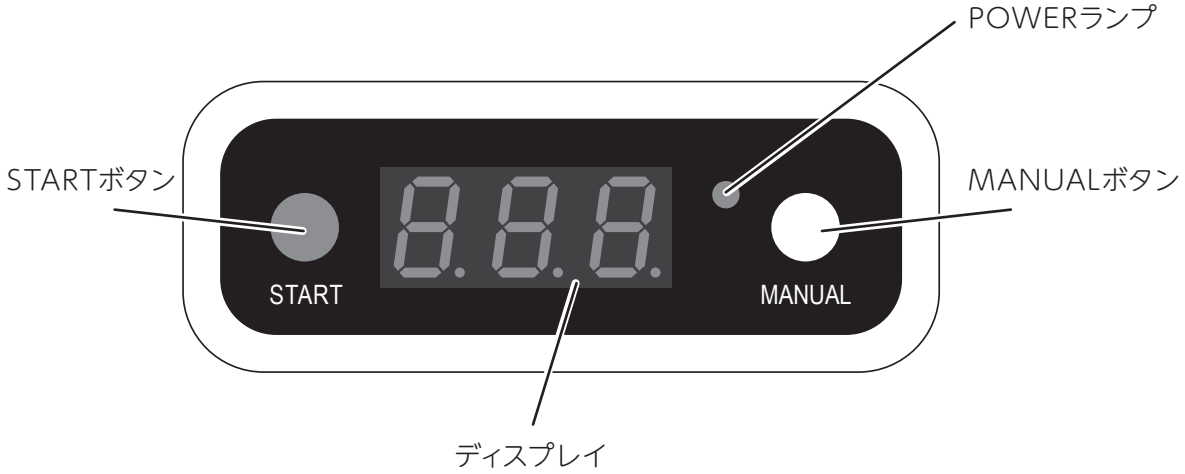

名　称	機　能
STARTボタン	STARTボタンを2秒押し続けます。ピッという音がし、圧着がはじまります。
MANUALボタン	MANUALボタンを押し続けるとフィルムが送られます。 使い方1：大きな袋を作る時 使い方2：フィルムの交換時
POWERランプ	POWERランプが点灯：トイレの裏にあるスイッチがオンの時 POWERランプが点滅：スリープモード POWERランプが消灯：トイレの裏にあるスイッチがオフの時
ディスプレイ	【作業中】圧着工程が完了するまでのカウントダウン 【エラー発生時】エラー番号 ※80秒間操作しないとスリープモードになります。 ※パネルのいずれかのボタンを押すと再起動します。

本体のセッティング

●「安全にご使用いただくために」(4～8ページ)を必ずお読みください。
●「付属品のご確認」(9ページ)で付属品がそろっているか確認してください。

1 「折り畳み式脚」を広げる

本体を持ち上げながら、カチッと音がするまで、「折り畳み式脚」を広げて、押し込んでください。

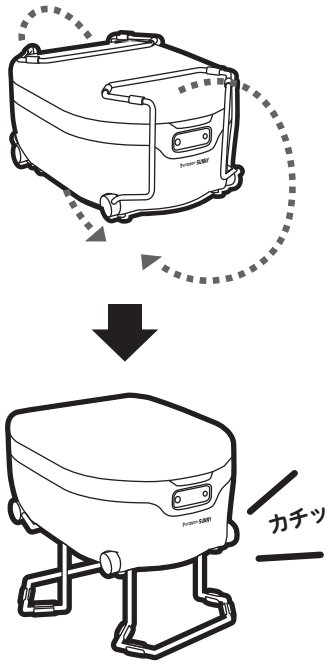

ロックが解除され、底のシューターが開きます。
※収納の際は脚を折り畳んでから、カチッと音がするまで、シューターを手で閉じてください。

2 本体後ろ側に「ACアダプター」を取り付けます

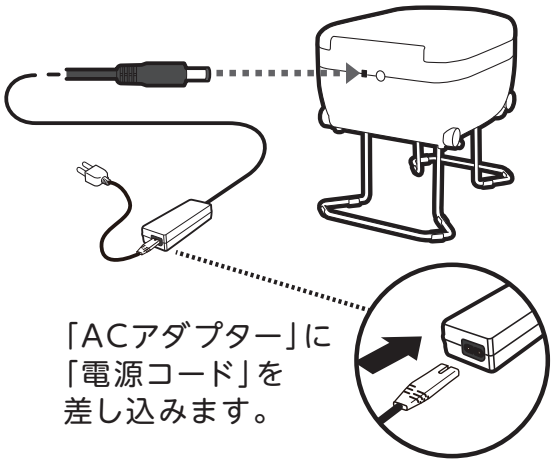

「ACアダプター」に「電源コード」を差し込みます。

組み立て完了です。
フィルムを取り付けるまで、プラグをコンセントに差し込まないでください。

つかう

フィルムロールを取り付ける

- 取り付ける前に「本体のセッティング」(12ページ)を行ってください。
- ラップ機能を発揮させるためフィルムロールを正しく取り付けてください。
- 電源が入っている状態でトイレの中に手を入れないでください。
- 専用のフィルムロール以外は使用しないでください。

詳しくは「ラップポン・サニー フィルムロールの取り付け方」の動画をご覧ください。

1 「ACアダプター」のプラグがコンセントから抜けていることを確認し

「便座」と「フィルムガイド」を取り外す

「フィルムガイド」はツメを4カ所外し、上に抜きます。

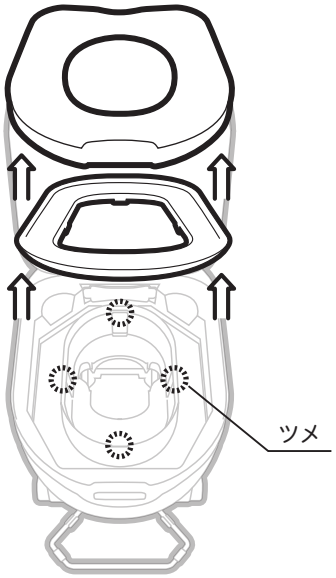

2 **「フィルムロール」をフィルムベースに沿って置く**

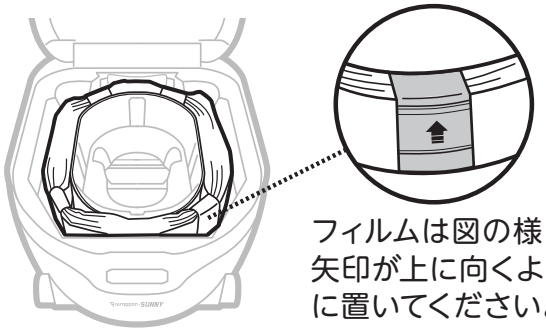

フィルムは図の様に矢印が上に向くように置いてください。

3 フィルムロールに4カ所ある

「結束バンド」を取り外す

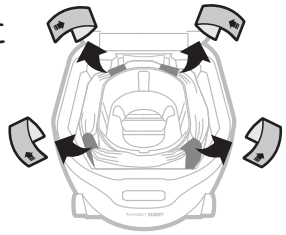

4 **❶で外した「フィルムガイド」を取り付ける**

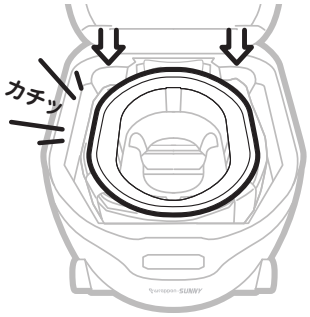

「カチッ」と音がするまで押し込んでください。

5 **「フィルムロール」を押し込む**

① フィルムを外側から持ちフィルムガイド上端からフィルム全体をおよそ30cm持ち上げます。

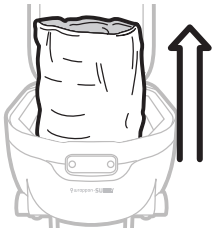

② フィルムの上部をひとまとめにつまみます。

③ 手に持ったフィルムロールをトイレの中に押し込みます。

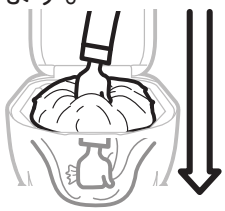

つかう

フィルムロールを取り付ける(つづき)

6 「専用治具」を取り出す

フィルムベースの後部ホルダーから「専用治具」を取り出してください。

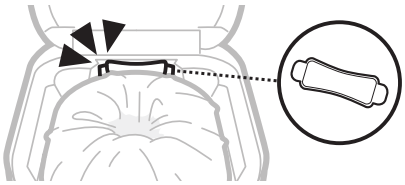

7 矢印に合わせて「専用治具」を押し込む

抵抗がなくなるまで垂直に専用治具を押し込んでください。

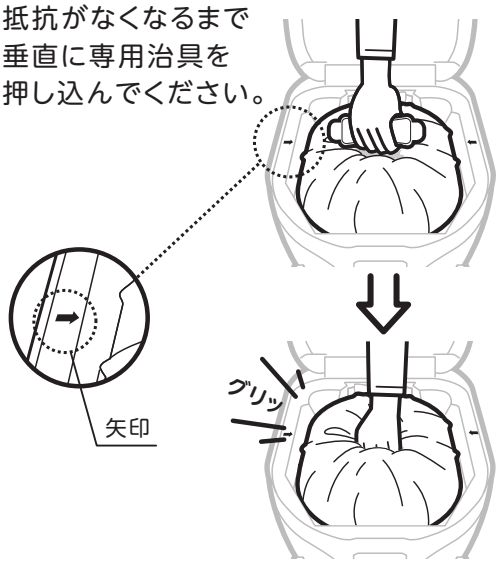

8 「専用治具」を引き上げる

フィルムがきちんとセットされていることを確認してください。

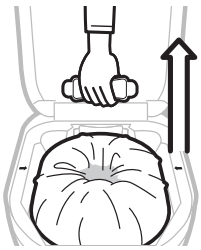

左右のローラーにフィルムが挟まれてい。る

片側のローラーにフィルムが挟まれていない。

9 「便座」を取り付ける

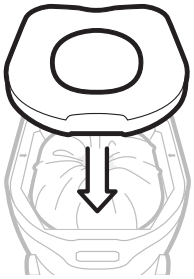

10 電源プラグをコンセントに差し「電源スイッチ」を押す「ディスプレイ」が点灯しているのを確認する

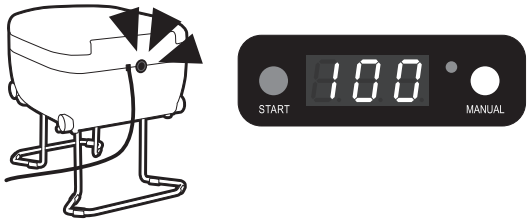

11 「STARTボタン」を2秒間押し、初期圧着をする

ビープ音が鳴り、熱圧着が始まります。
※この操作を行わないと、袋の底が圧着されません。

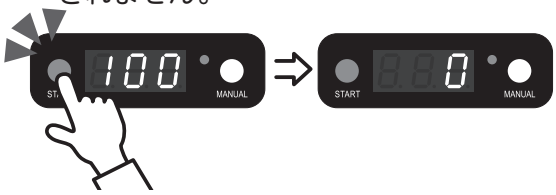

表示画面にラップ完了までの残り時間の目安(約100カウントダウン)が表示されます。
また、ラップ動作終了時には「ピッピッ」と音が鳴ります。

12 切り離されたフィルムを取り出し、フィルムロールの取り付けは完了です。

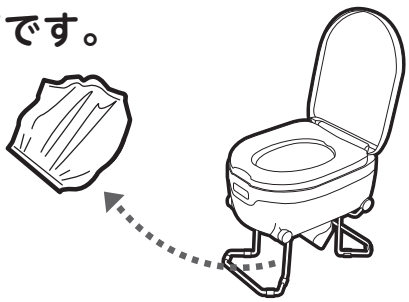

フィルムロールの交換

トイレの中のフィルムに「STOP」マークが出たら

詳しくは「ラップポン・サニー フィルムロールの交換」の動画をご覧ください。

1 すみやかに「フィルムロール」を交換する

ラップ動作が完了しているのを確認してから「フィルムロール」を交換してください。

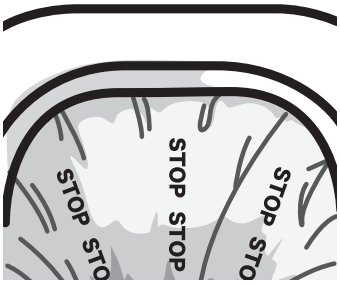

2 「MANUALボタン」を押す

「MANUALボタン」を押し続けるとフィルムが送り出されます。
フィルムがなくなるまで操作をしてください。
下のフィルムを手前にやさしく引きながらフィルムがなくなるまでボタンを押し続けてください。

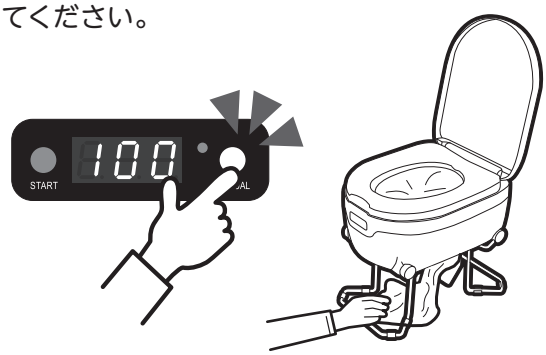

フィルムを引かないと、フィルム巻き付きの原因となります。

3 背面の「電源スイッチ」を押して、「ディスプレイ」が消えたら、電源プラグをコンセントから抜く

4 「便座」を取り外す

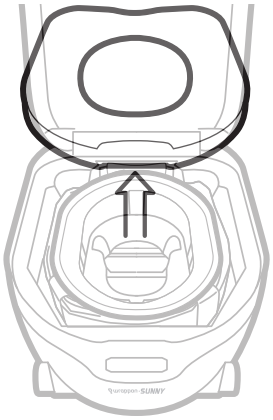

5 ヒーター表面に付属のオイルを塗布してください。

フィルム張り付きの防止のために行います。

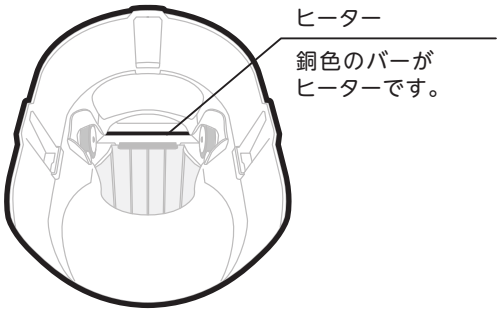

6 フィルムロールを取り付ける

13ページ「フィルムロールを取り付ける」の手順②～⑫をご覧ください。

トイレを使う

- 使用時は電源プラグをコンセントに差してください。
- 洋式トイレの姿勢でお座りください。
- 立ち小便はしないでください。小用のときも座ってご使用ください。
- 作動中にトイレの中に物を落とした時には、ラップが完了するまで待ち、袋を開けて中の物を取り出してください。
- 電源プラグを差した状態でトイレの中に手を入れないでください。
- 排泄物、ウェットティッシュ、トイレットペーパー、生理用品以外の物、特にタバコ、鋭利なものなどは入れないでください。
- 下に処理済みの袋があれば、捨ててください。
- 本製品は完全密封する訳ではありません。使用環境及び状態によってはシールが不十分になり、汚物が漏れる可能性があります。
  ご使用の際には必ず凝固剤を入れてください。

ご使用前に確認してください

- 「POWERランプ」が点灯していることを確認してください。
- フィルムの有無を確認し、トイレの中のフィルムに赤い「STOP」マークが出ていたら、フィルムロールの交換(15ページ)を行ってください。
- 便座など体に触れる部分に破損がないことを確認し、破損がある場合は使用しないでください。

詳しくは「ラップポン・サニー 使い方」の動画をご覧ください。

1 「専用凝固剤」1袋を入れる

用を足す前に必ず、入れてください。

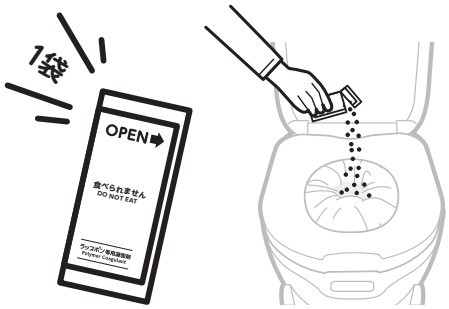

2 用を足す

便座には正しい姿勢でお座りください。浅く腰掛けると漏れる場合があります。
深く腰掛けてご使用ください。

**ご使用後のおしり拭きは圧着バーに引っかからないように
ラップポンのなるべく奥に捨ててください。**

3 終わったら 便座から立ち、「STARTボタン」を約2秒長押しする。

**必ず便座から立ち上がってから
作動ボタンを押してください。**
座ったまま作動ボタンを押すとフィルムが
破れる原因になります。

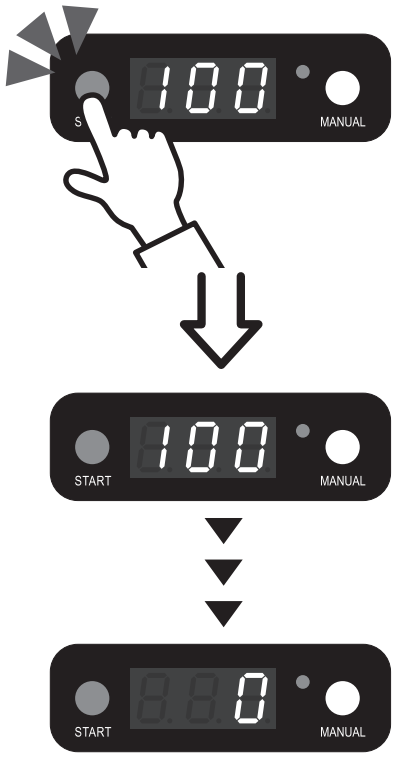

ラップ動作中は、ディスプレイにラップ完了までの
残り時間の目安が表示されます。
100カウントでラップが完了し、「ピッピッ」という
音が鳴ります。
ラップされたフィルムが自動的に切り離されます。
フィルムが切り離されるまでは、続けて使用しない
でください。

**ラップが終了するまで、絶対に
フィルムを引っ張らないでください。**

4 ラップされた汚物を捨てる。

下からフィルムの袋を取り出し、廃棄してください。
※落ちた袋は都度捨ててください。
※各自治体の指導に従い、処理してください。

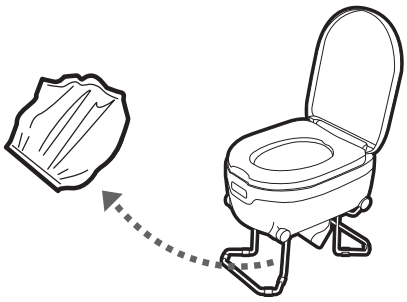

入力電源について

ラップポン・サニーは入力電源として、ACアダプター(付属品)、専用車用DCケーブル(別売り)を
使用することができます。

お手入れをする

製品をいつまでも清潔にご使用いただけるよう、ご使用ごとにお手入れをしてください。

- **お手入れ・点検のときは、電源プラグをコンセントから抜いてください。**
- **電源プラグのほこりは定期的に掃除してください。**
- **本体に直接水をかけないでください。**
- **お手入れのときは、トイレ用洗剤、ベンジン、シンナー、クレンザーなどは使用しないでください。**
- **お手入れが終わったら、便座を正しく取り付けて使用してください。**

日常のお手入れ

- 軽い汚れを落とすには、硬めに絞ったやわらかい布で水ぶきにしてください。
- ひどい汚れを落とすには、うすめた台所用洗剤(中性)を含ませたやわらかい布でふき取ってください。その後、水ぶきしてください。

トイレの内部が汚れたとき

トイレの内部が汚物で汚れたときは、ヒーターおよび圧着バー周りには手を入れず、ただちに使用を中止し、電源プラグをコンセントから抜いてお買い上げの販売店、もしくはお客様相談窓口にご相談ください。

※ 本体は開けないでください。
本体を開けると故障や事故の原因になります。

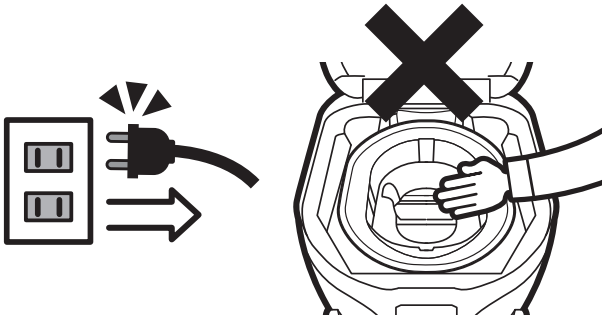

手を入れない

フィルムロールを取り付けるとき

新しいフィルムロールを取りつけるときには、便座の裏側や、天板部分もお手入れすることをおすすめします。

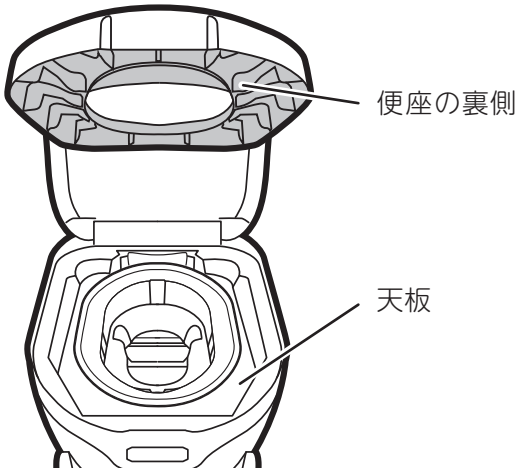

保管する

●18ページの「お手入れをする」を参考に便座などの汚れをふき取ってから保管してください。
●お手入れや点検のとき、長期間使用しないとき、保管するときには電源プラグをコンセントから抜いてください。
●袋が残っているときには、袋を捨ててください。
●袋は、長期保管すると圧着部の劣化により臭いが漏れる場合もございますので、早めの処分をお願いします。

保管する場所について

室温が0℃～+40℃で、湿度の低い屋内が最適です。

⚠ 注意

次のような場所に製品を保管しないでください。
- ●ちりやほこりが多い場所
- ●浴室など湿度が80%を超える場所
- ●雨や直射日光があたる場所

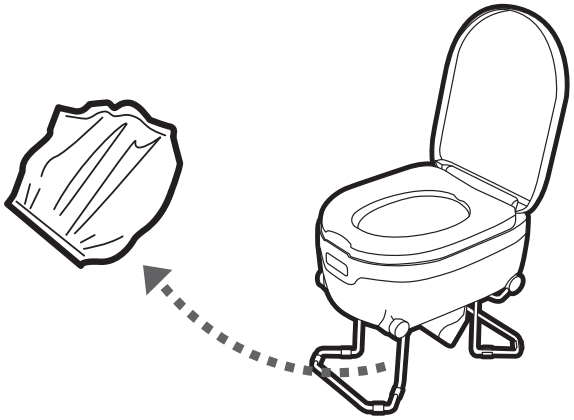

よくあるご質問

Q(ご質問)	A(ご回答)
排泄物をラップして放置しても本当に臭わないのですか?	袋は、長期保管するとラップされた部分の劣化により臭いが漏れる場合もございますので、早めの処分をお願いします。
フィルムロールの交換って難しくないですか?	難しい作業をすることなく交換できるように設計されています。 本書にしたがって交換してください。
排泄物は可燃ごみとして出せるのですか?	ラップされた排泄物はオムツ同様、可燃ごみとして扱われます。ただし、自治体によって異なる場合がありますので、各自治体の指導に従い処理してください。
お掃除はどのようにすればいいですか?	うすめた中性洗剤をやわらかい布に含ませて軽くふき、後は水拭きしてください。 トイレ本体の中に、ラップ用のヒーターが入っていますので、水を直接かけたりしながらのお掃除は、故障の原因になります。絶対にしないでください。
専用凝固剤で固めた汚物を水洗トイレに流しても大丈夫ですか?	ポリマーは水に溶けない性質ですので、水洗トイレには流さないでください。

エラー表示について

エラー	エラー名称	解決方法
E1	ヒーター温度異常(温度センサー)	販売店にお問い合わせください。
E2	ヒーター温度異常(温度ヒューズ)	販売店にお問い合わせください。
E3	圧着タイムアウト	異物を取り除き、電源スイッチをオンオフして、 再始動させます。 問題が解決しなければ、販売店にお問い合わせください。
E4	圧着時異物検知エラー	異物を取り除き、電源スイッチをオンオフして、 再始動させます。 問題が解決しなければ、販売店にお問い合わせください。
E5	圧着解放時異物検知エラー	異物を取り除き、電源スイッチをオンオフして、 再始動させます。 問題が解決しなければ、販売店にお問い合わせください。

困ったときには

下記の処理をおこなってもうまくいかない場合、記載のない症状がおこった場合は、
お買い上げの販売店または、お客様相談窓口へご連絡ください。

こんなとき		確認してください	対処方法
ラップポン・サニーの状態	コントロールパネルが点灯しない	電源がOFF状態になっていませんか。	➔トイレの後ろにある「電源スイッチ」を押してください。
		トイレがスリープモードになっていませんか。	➔コントロールパネルのいずれかのボタンを押してください。
		電源コード、プラグが抜けていませんか。	➔電源コード、プラグを本体とコンセントにしっかり差し込んでください。
		上記以外の場合	➔お買い上げの販売店にご連絡ください。
	不安定	脚は完全に開いていますか。	➔カチっと音が鳴るまで脚を広げてください。
使用中	フィルムロールを取り付けないで用を足した		➔ただちに使用を中止し、電源プラグを抜いてください。 その後、お買い上げの販売店にご連絡ください。
	トイレの中のフィルムに赤い「STOP」マークが出た		➔フィルムロール交換時期です。 15ページ「フィルムロールの交換」をご覧ください。
	ラップ中に停電になった		➔停電が回復した際には、マニュアルボタンを押して10cm程フィルムを送りシューターの辺りで中身が飛び出さないように注意しながらハサミでカットしてください。 熱圧着が途中で終了している側を手で結び廃棄してください。 再度スタートボタンを押して熱圧着を実施してください。
	ごげ臭い・煙がでる		➔ただちに使用を中止し、電源プラグを抜いてください。 その後、お買い上げの販売店にご連絡ください。
	凝固剤を食べてしまった		➔速やかに取り出し、水で口の中を十分にすすぎ、医師の診断を受けてください。

こんなとき		確認してください	対処方法
使用中	袋が切り離されないまたは、切れにくい	トイレを上からのぞいて、ウェットティッシュなどがはさまっていませんか。	➪ もう一度「STARTボタン」を長押ししてください(1回分、空送りします)。 切り離された袋は23ページ「正しくラップをしなおす」に従って処理してください。
		フィルムがヒーターに貼り付いていませんか。	➪ フィルムをヒーターから剥がし、ヒーター表面に付属のオイルを塗布してください。
		上記以外の場合	➪ お買い上げの販売店にご連絡ください。
	汚物がもれた	フィルムロール交換後、作動ボタンを押し忘れていませんか。	➪ 下記の「正しくラップをしなおす」に従ってください。
		ラップ済みフィルムに穴が開いていませんか。	➪ 下記の「正しくラップをしなおす」に従ってください。座ったまま「STARTボタン」を押すとフィルムが破れる原因になりますので、必ず立ってから押してください。
		フィルムが切り離される前に無理に引っ張っていませんか。	➪ 下記の「正しくラップをしなおす」に従ってください。
		凝固剤を入れ忘れていませんか。	➪ 本製品は完全密封する訳ではありません。 使用環境及び状態(フィルムのセット不良など)によってはラップが不十分になり汚物が漏れる可能性があります。ご使用の際には必ず凝固剤を入れてください。 その後、下記の「正しくラップをしなおす」に従ってください。
		上記以外の場合	➪ お買い上げの販売店にご連絡ください。
	うまくラップできない	フィルムがローラーからはずれていませんか。	➪ 13ページ「フィルムロールを取り付ける」の方法で専用治具を使ってフィルムをローラーに挟んでください。
		上記以外の場合	➪ お買い上げの販売店にご連絡ください。

正しくラップをしなおす

①ラップをしなおしたい袋を開ける。
②ラップポンに専用凝固剤を投入し、その上に①の開封した袋を入れる。
③「STARTボタン」を約2秒長押しし、通常通りにラップする。

- 汚物でラップポン・サニーが汚れた場合は、18ページ「お手入れをする」をご覧ください。
- 汚物が手についた場合は、水と消毒用石鹸でしっかり洗った後、アルコールで消毒してください。

使用途中のフィルムの取り外し方法

● 作業をする前に電源プラグをコンセントから抜いてください。

1 **ハサミを準備する**

2 **フィルムの外側を持ち上げる**

フィルムガイド上端からおよそ40cmの高さまで持ち上げてください。

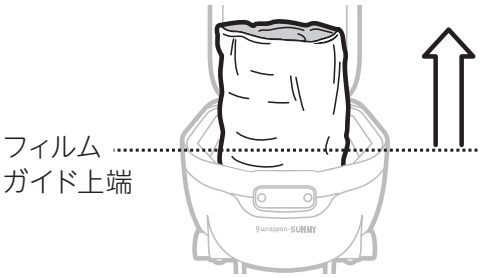

3 **フィルムの上部をハサミで切断する**

フィルムが内側と外側の2つに分かれます。

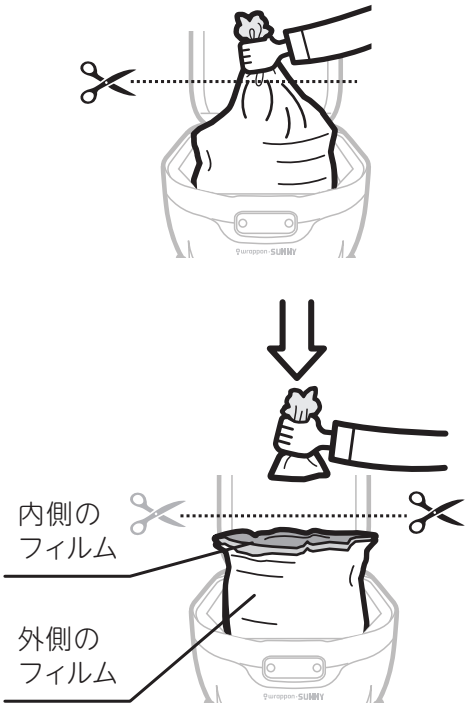

4 **内容物が入っている場合 内容物がこぼれないように しっかりと内側のフィルムを結ぶ**

できるだけ中の空気の量を少なくしてください。

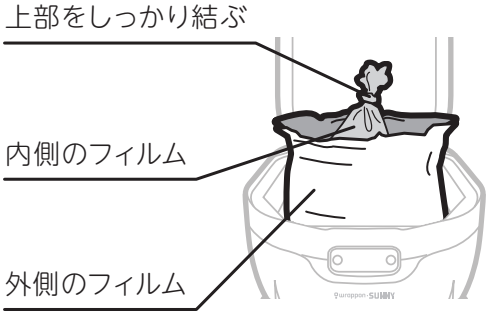

5 **内側のフィルムをローラーから引き抜き、取り外します。**

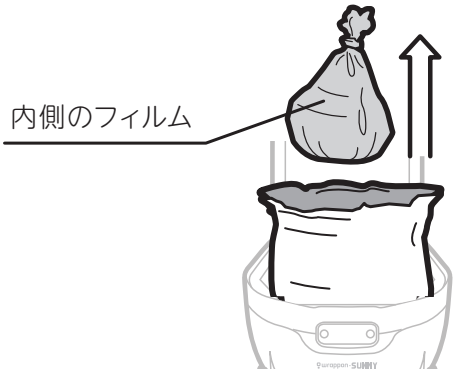

6 **フィルムロールを取り付ける場合は、13ページの「フィルムロールを取り付ける」5からご覧ください。**

こんなときは

仕 様

項目		仕様
製品名		自動ラップ式トイレ ラップポン・サニー
品番		SNSE0002JH
材質		ステンレス、ABS樹脂、ポリプロピレン樹脂、POM樹脂
電源	入力電圧	AC100・240V、50・60Hz(ACアダプター)
消費電力		動作時最大60W
寸法	組み立てサイズ	36cm(幅)×46.9cm(奥行)×42.1cm(高さ)
	折りたたみサイズ	36cm(幅)×46.5cm(奥行)×24.7cm(高さ)
	座面までの高さ(設置時)	41.6cm
質量		本体約7.0kg、ACアダプター約0.5kg
使用者体重		150kgを超えないこと
周囲温度	動作時	0℃～+40℃
	非動作時	−20℃～+60℃
周囲湿度	動作時	20～80%(ただし、結露なきこと)
	非動作時	5～95%(ただし、結露なきこと)
周囲雰囲気		腐食性ガスの無いこと
安全機能		挟み込み防止機能 ※1

※1 挟み込み防止機能は、シール動作時にフィルム以外のものを検出し、動作を停止する機能です。
みだりに手やからだをシール機の中にいれないでください。

この仕様は予告なく変更することがあります。

保証とアフターサービス

お客様相談窓口へご連絡いただく前に
下記をご準備ください。

1.保証書

右記保証書にご記入いただいた「ロット番号」「お買い上げ日」「販売店」お伝えください。

※ 保証書に記載の保証期間内に故障した場合、保証書に記載の無償交換規定に従い対応をさせていただきます。

2.ロット番号の確認

製品に貼付されているロット番号をご確認ください。
本体の後ろ側に記載されています。

【うしろ】

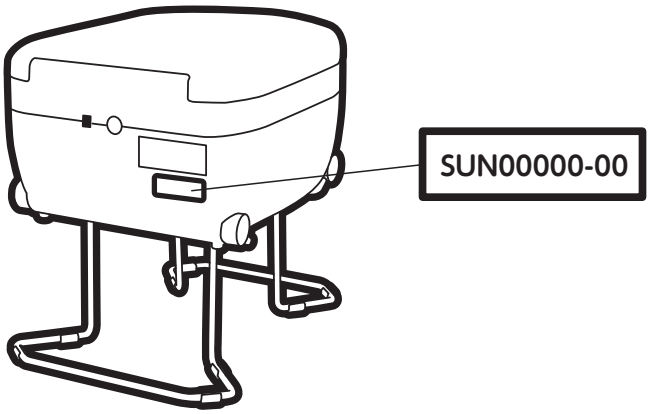

こんなときは

ユーザー登録について

ユーザー登録は弊社ウェブサイトよりご登録頂けます。

https://wrappon.com/register

お客様相談窓口について

製品につきましては万全を期しておりますが、万が一お客様に不都合が生じたときには、内容を十分ご確認のうえ、ご相談ください。

● ユーザーメールサポート
https://wrappon.com/contact

ラップポン 製品保証書

【無料交換規定】

1. 保証期間中に取扱説明書、本製品添付ラベル等の注意書きに従った正常な使用状態で本製品に不具合が発生した場合は、無料でメンテナンスサポートを実施し、製品検証の上、交換が妥当であると判断した場合に無償交換をさせていただきます。メンテナンスサポートを依頼される場合は、必ず本保証書を本製品にご添付ください。
2. 本製品のメンテナンスサポートをご希望される場合は、お買い上げの販売店、またはお客様相談窓口へご連絡ください。
3. 保証期間内でも下記の場合は保証の対象となりません。
   1) ユーザー登録をしていない場合。
   2) 本保証書のご提示がない場合。
   3) 本保証書にロット番号、お買い上げ日、お客様名、販売店名の記入がない場合、あるいは字句を書き換えられた場合。
   4) お買い上げ後の輸送、移動、落下、その他の不適切な取扱いによる不具合及び損傷。
   5) 火災、地震、塩害、ガス害、風水害、落雷、異常電圧、その他の天災地変による故障または損傷。
   6) 不具合の原因が本製品以外に起因する場合。
   7) 当社以外による不当な修理や改造に起因する不具合及び損傷。
   8) 取扱説明書と異なる不適当な取扱いまたは使用による不具合及び損傷。
   9) 付属品、添付品、消耗品などの損傷および汚れ。
   10) 指定外の電源（電圧、周波数）変動による不具合及び損傷。
4. メンテナンス診断のためにご返送いただきました製品は、無償交換となった場合にはお客様にご返却いたしません。
5. 本保証書は日本国内においてのみ有効です。
   (This warranty is valid only in Japan.)

ユーザー登録をしていない場合、この保証書は無効となります。
右記ウェブサイトで必ず登録をしてください。

https://wrappon.com/register

お買い上げ日	年　　月　　日
保証期間	お買い上げ日より1年間
お客様	ご住所 〒 お名前　　TEL
販売店	
ロット番号	

※上記項目の内容をご確認していただき、お客様ご自身でご記入ください。

本保証書は、保証期間中、上記に定める無料メンテナンスサポートを実施し、上記に定める交換が妥当であると診断された場合に本製品をセンドバックにて無償交換することをお約束するものです。
※センドバックでの交換とは、お電話等でメンテナンスサポートのご依頼をいただき、製品検証のために商品を送っていただき、商品の検証後に交換が妥当であると診断された場合に交換製品をお送りさせていただきます。
本保証書によってお客様の法律上の権利を制限するものではありません。
お客様にご記入いただいた保証書の控えは、保証期間内のサービス活動及び、その後の安全点検活動のために記載内容を利用させて頂く場合がございますのでご了承ください。

日本セイフティー株式会社
NIHON SAFETY CO.,LTD.
〒102-0082
東京都千代田区一番町21番地 一番町東急ビル 11F

wrappon®

日本セイフティー株式会社
NIHON SAFETY CO.,LTD.
〒102-0082
東京都千代田区一番町21番地 一番町東急ビル 11F
お問い合わせ：wrappon@nihonsafety.com

※この説明書の内容は改良のために予告なしに変更することがありますのでご了承ください。

SNMA0001J　2025年3月 改定03